Приложение Б, информационное, справочное

Компрессор с прямой передачей безмасляный АС-260-24-OFHS. Схема сборки, лист 1 - листов 3

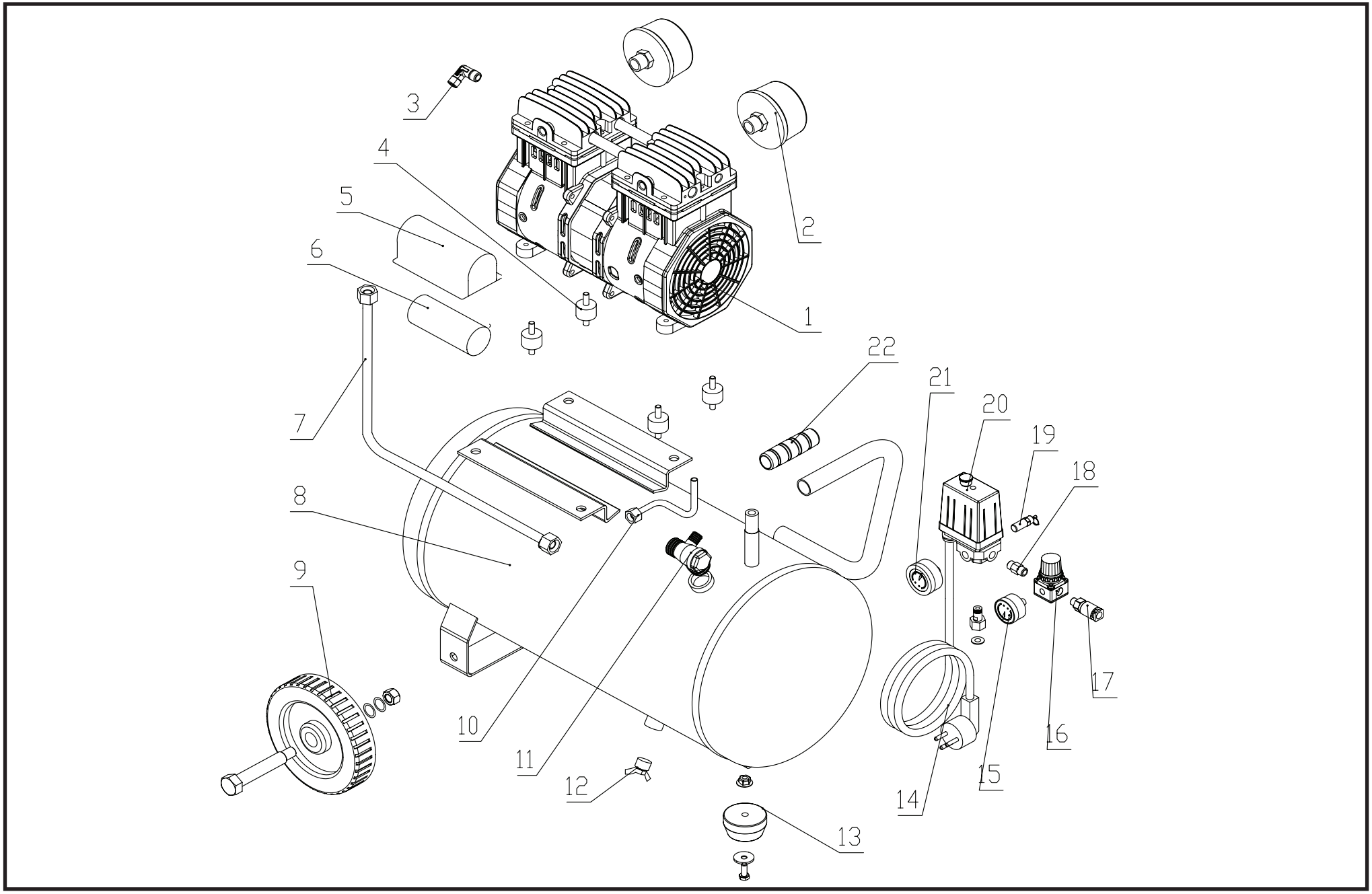

Компрессор с прямой передачей безмасляный АС-260-24-OFHS. Схема сборки, лист 2 - листов 3

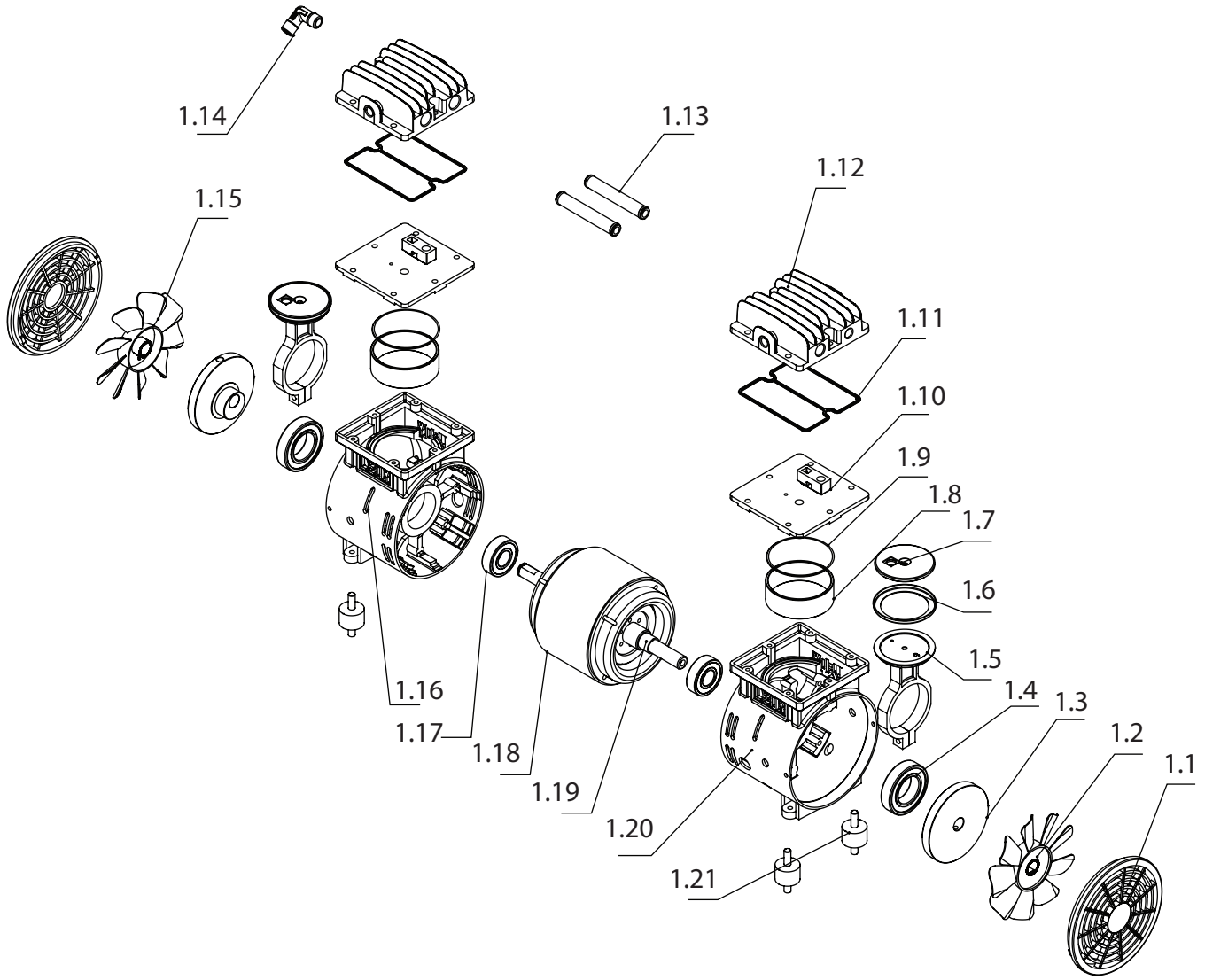

Компрессор с прямой передачей безмасляный АС-260-24-OFHS. Схема сборки, лист 3 - листов 3

КРАТОН

1	Блок компрессорный в сборе
1.1	Решетка защитная
1.2	Крыльчатка
1.3	Эксцентрик
1.4	Подшипник 6006-2Rs
1.5	Поршень тарельчатый с шатуном
1.6	Кольцо уплотнительное
1.7	Крышка
1.8	Цилиндр
1.9	Кольцо уплотнительное
1.10	Пластина клапанная
1.11	Прокладка
1.12	Головка цилиндра
1.13	Трубка
1.14	Штуцер угловой
1.15	Крыльчатка
1.16	Картер
1.17	Подшипник 6203-2rs
1.18	Статор
1.19	Ротор
1.20	Картер
1.21	Опора

2	Фильтр воздушный
3	Штуцер
4	Амортизатор
5	Крышка
6	Конденсатор
7	Трубопровод
8	Ресивер 24 л
9	Колесо
10	Трубопровод
11	Клапан обратный
12	Кран дренажный
13	Опора резиновая с крепежными изделиями
14	Кабель электропитания
15	Манометр 40
16	Регулятор давления
17	Переходник быстроразъемный
18	Штуцер
19	Клапан предохранительный
20	Реле давления
21	Манометр 50
22	Ручка

ДЛЯ ЗАМЕТОК