Приложение Б, информационное, справочное

Машина шлифовальная эксцентриковая для стен и потолков WS-1000. Схема сборки, лист 1 - листов 2

КРАТОН

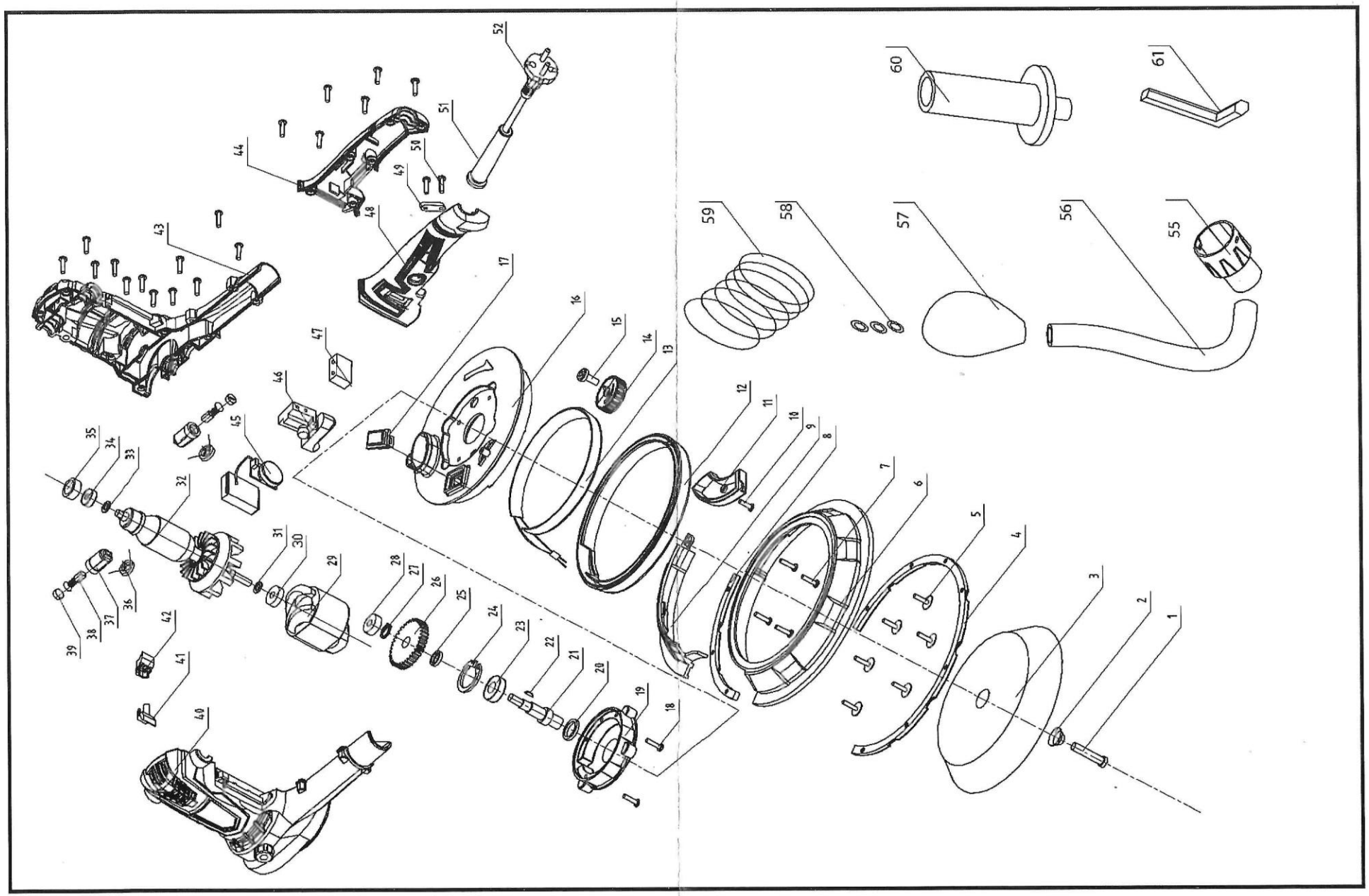

Приложение Б, информационное, справочное

Машина шлифовальная эксцентриковая для стен и потолков WS-1000. Схема сборки, лист 2 - листов 2

КРАТОН

1	Винт
2	Фланец
3	Подошва
4	Сектор
5	Винт
6	Кожух
7	Винт
8	Сектор
9	Крышка
10	Винт
11	Панель
12	Кожух прозрачный
13	Лента светодиодная
14	Ручка
15	Винт
16	Крышка
17	Выключатель
18	Винт
19	Корпус
20	Кольцо
21	Шпиндель
22	Шпонка
23	Подшипник
24	Кольцо стопорное
25	Кольцо
26	Колесо зубчатое
27	Кольцо стопорное
28	Подшипник
29	Статор
30	Подшипник
31	Шайба
32	Ротор

33	Шайба
34	Подшипник
35	Втулка
36	Дроссель
37	Щеткодержатель
38	Щетка угольная
39	Крышка
40	Корпус левый
41	Заглушка
42	Заглушка
43	Корпус правый
44	Рукоятка правая
45	Регулятор
46	Выключатель
47	Конденсатор
48	Рукоятка левая
49	Прижим
50	Винт
51	Муфта
52	Кабель электропитания
55	Патрубок
56	Шланг
57	Мешок
58	Прокладка
59	Лист шлифовальный
60	Рукоятка
61	Ключ

ДЛЯ ЗАМЕТОК