6. СПЕЦИФИКАЦИЯ

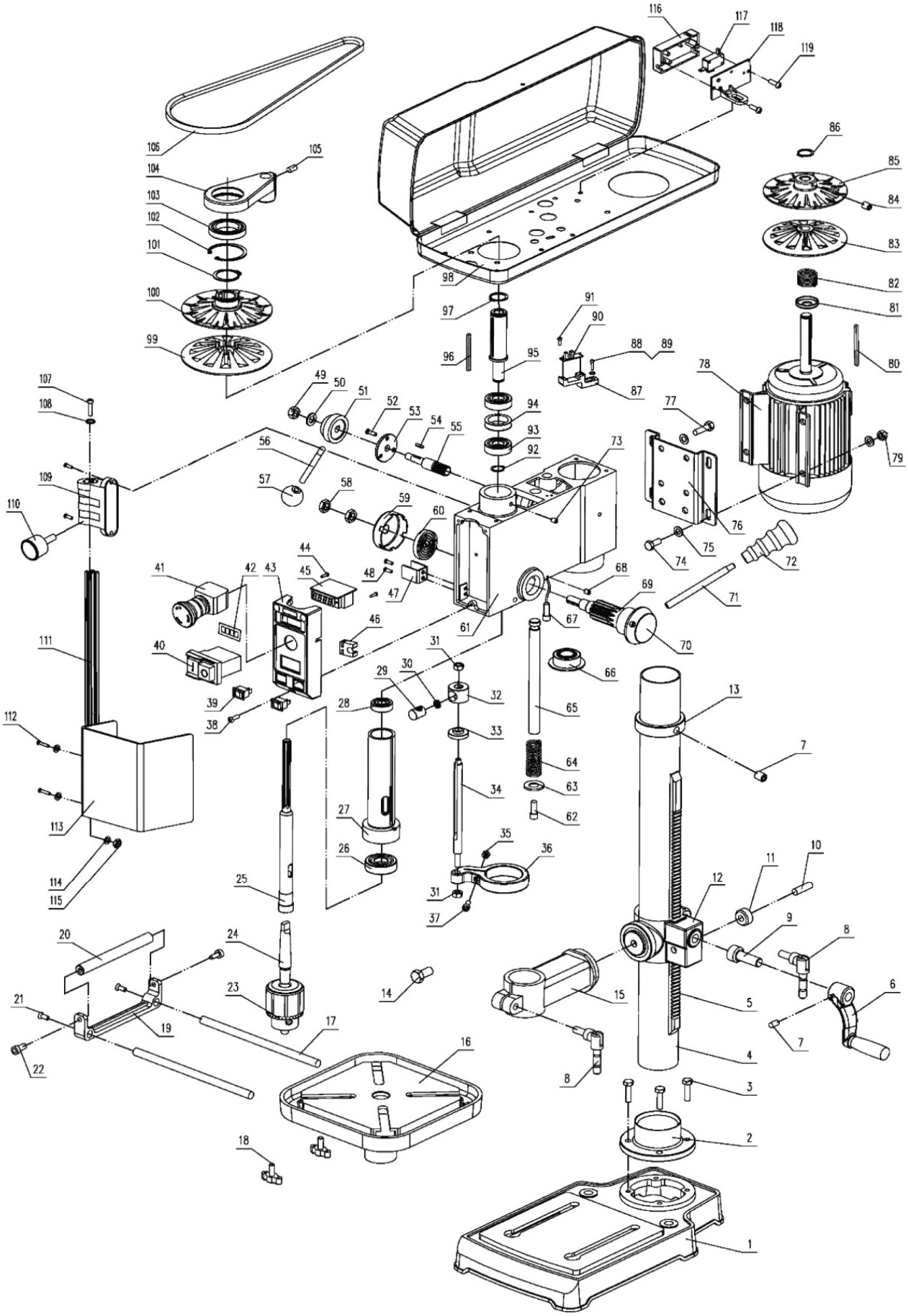

Рисунок 18.

1	Основание станка
2	Фланец
3	Болт M820
4	Колонна
5	Рейка зубчатая
6	Рукоятка перемещения стола
7	Винт установочный M610
8	Ручка блокировки
9	Вал червячный
10	Штифт
11	Подшипник
12	Кронштейн стола
13	Кольцо зажимное
14	Болт M1225
15	Кронштейн поворотный
16	Стол рабочий
17	Направляющая
18	Винт-барашек
19	Кронштейн упора
20	Упор боковой
21	Винте
22	Винт M1020
23	Патрон
24	Удлинитель шпинделя
25	Шпиндель
26	Подшипник
27	Гильза
28	Подшипник
29	Указатель
30	Пружина
31	Гайка
32	Седло стержня
33	Кольцо ограничительное
34	Стержень
35	Гайка
36	Кольцо зажимное
37	Винт M620
38	Винт M5
39	Клавиша выключателя
40	Выключатель
41	Аварийный выключатель
42	Дисплей
43	Корпус выключателя
44	Винт
45	Корпус дисплея
46	Фиксатор
47	Ограничитель
48	Винт M5
49	Гайка стопорная
50	Шайба плоская
51	Основание рукоятки
52	Винт M516
53	Пластина установочная
54	Шпонка
55	Рукоятка переключения скорости
56	Удлинитель рукоятки
57	Наконечник рукоятки
58	Гайка
59	Корпус пружины
60	Пружина
61	Головка сверлильная
62	Винт M812
63	Шайба плоская
64	Пружина
65	Ось рейки
66	Подсветка
67	Лазер-указатель
68	Винт установочный M46
69	Рукоятка перемещения
70	Заглушка
71	Удлинитель рукоятки
72	Наконечник рукоятки
73	Винт M610
74	Болт M1040
75	Шайба плоская
76	Пластина установочная
77	Болт M816
78	Электродвигатель
79	Гайка
80	Шпонка
81	Кольцо ограничительное
82	Пружина
83	Шкив подвижный
84	Винт M610
85	Шкив фиксированный
86	Кольцо стопорное
87	Пластина датчика скорости
88	Шайба плоская
89	Винт M5
90	Датчик определения скорости
91	Винт
92	Кольцо стопорное
93	Подшипник
94	Кольцо проставочное
95	Вал
96	Шпонка
97	Кольцо стопорное
98	Кожух сверлильной головки
99	Шкив фиксированный
100	Шкив подвижный
101	Кольцо стопорное
102	Кольцо стопорное
103	Подшипник
104	Кронштейн поворотный
105	Винт M1020
106	Ремень приводной
107	Винт M68
108	Шайба плоская
109	Кронштейн защитного экрана
110	Ручка
111	Направляющая
112	Винт M5
113	Экран защитный
114	Шайба плоская
115	Гайка
116	Корпус прерывателя
117	Прерыватель
118	Пластина прерывателя
119	Винт